Occhio

io verticale VOLT

Montageanleitung

Mounting instructions

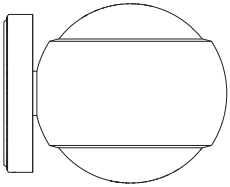

VOLT

Inhalt / Contents

Sicherheitshinweise 04
Produktbeschreibung 06

Linse und inserts einsetzen 09

Montage io verticale VOLT 15
up / down
zusammen steuern 19
up / down
getrennt steuern (optional) 21

Demontage io verticale VOLT 25

Steuerung mit der »air« App
(optional) 29

Steuerung mit dem
»air« controller (optional) 33

Anhang 37
Pflegehinweise 38
Info & Kontakt 39
Technische Daten 40

Safety precautions 05
Product description 07

Inserting lens and inserts 09

Mounting io verticale VOLT 15
control up / down
simultaneously 19
control up / down
individually (optional) 21

Remove io verticale VOLT 25

Control with the »air« app
(optional) 29

Control with the
»air« controller (optional) 33

Appendix 37
Care instructions 38
Information & contact 39
Technical data 41

Sicherheitshinweise

Lesen Sie die Montage-/ Gebrauchsanweisung sorgfältig durch, bevor Sie die Leuchte installieren. Beachten Sie die Sicherheitshinweise in dieser Anleitung genau und bewahren Sie die Anleitung auf.

Dieses Zeichen macht Sie auf eine gefährliche Situation aufmerksam, die eine schwere Verletzung oder den Tod nach sich ziehen kann, wenn sie nicht beachtet wird. Es macht Sie zudem auf mögliche Sachschäden und andere wichtige Informationen in Verbindung mit diesem Produkt aufmerksam.

Die Montage von Elektrokomponenten darf nur von qualifiziertem Fachpersonal durchgeführt werden. Reparaturarbeiten dürfen nur von autorisiertem Fachpersonal oder dem Hersteller durchgeführt werden. Vor allen Arbeiten an der Leuchte (Installation, Reinigung etc.) diese unbedingt vom Stromnetz trennen.

Dieses Zeichen macht Sie auf Situationen aufmerksam, bei denen Sie direkt in das Licht der LED blicken könnten. Dies kann zu Nachbildern und bei längerer Dauer zu Schädigungen der Augen führen.

Sicherheitsabstand zu brennbaren Objekten einhalten: 20 cm!

Dieses Zeichen macht Sie auf heiße Oberflächen aufmerksam, deren Berührung Verbrennungen zur Folge haben können.

Achtung: Die Oberfläche der Leuchte kann nach längerer Betriebsdauer heiß sein! Vor allen Arbeiten an der Leuchte (Montage usw.), Leuchte immer ausschalten und mindestens 30 Minuten abkühlen lassen. Nur zur Installation außerhalb des Handbereichs vorgesehen.

Safety precautions

Read through the mounting/ use instructions carefully before installing the luminaire. Follow the safety precautions in these instructions closely and keep the instructions in a safe place.

This symbol warns you of a dangerous situation which could lead to serious injury or even death if the instructions are not observed. It also draws your attention to possible material damage and provides other important information in connection with this product.

The assembly and installation of electrical components must be carried out only by qualified personnel. Repairs must be carried out only by authorised, qualified personnel or the manufacturer. Before performing any work on the luminaire (installation, cleaning, etc.), it must be disconnected from the mains supply.

This symbol draws your attention to situations in which you could look directly into the light of the LED. This may cause an after-image effect and may result in damage to the eyes if you look at the light directly for prolonged periods.

Maintain the minimum safety distance from flammable materials: 20 cm.

This symbol warns you of hot surfaces, which could cause burns if touched.

Caution: When used for prolonged periods, the surface of the luminaire can become hot. Before performing any work on the luminaire (fitting the luminaire etc.), always switch the luminaire off and let it cool for at least 30 minutes. Only for installing in a position which is out of arm‘s reach.

Produktbeschreibung

LED Wandstrahler mit beidseitigem Lichtaustritt, kugelförmigem Kopf und Linsenoptik. Die Leuchte ist frei drehbar (mit Anschlag), die Lichtwirkungen sind durch optionale inserts jederzeit über einen einfachen Mechanismus veränderbar, dichroitische Farbfilter zusätzlich einsetzbar. Oberflächenkombinationen konfigurierbar.

Version für Aufputzmontage, Anschluss an 230 V AC / 50 Hz Netzspannung, Leistung 18 W oder 13 W *, dimmbar via Phasenabschnittdimmer **. VOLT light engine wechselbar.

Weitere Versionen: io alto v, io giro, io giro doppio, io piano, io piano v

* Version chrom, rose gold, bronze

** Liste kompatibler Dimmer: www.occhio.de/dim, Phasenabschnittdimmer

Product description

LED wall spotlight with double-sided light output, spherical head and lens optics. The light is freely rotatable (with stop), the lighting effects can be changed at any time through optional inserts using a simple mechanism, dichroic colour filter can be additionally inserted. Surface combinations can be configured.

Version for mounting on plaster surfaces; connection to 230 V AC / 50 Hz mains voltage; power 18 W or 13 W*, dimmable via trailing-edge phase-cut dimmer**. The VOLT light engine is replaceable.

Other versions: io alto v, io giro, io giro doppio, io piano, io piano v

* Version chrome, rose gold, bronze

** For a list of compatible dimmers, see www.occhio.de/dim_en, trailing-edge phasecut dimmer

Linse und inserts einsetzen

Inserting lens and inserts

Linse und inserts einsetzen
Inserting lens and inserts

Linse / lens*

soft edge Glas*
soft edge glass*

satiniertes Glas
satinised glass

fresnel Linse
fresnel lens

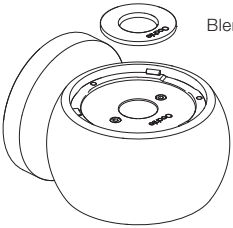

Blende* / aperture*

head

Blende* / aperture*

soft edge Glas*
soft edge glass*

satiniertes Glas
satinised glass

fresnel Linse
fresnel lens

Linse / lens*

* Im Lieferumfang enthalten
* Included in the scope of delivery

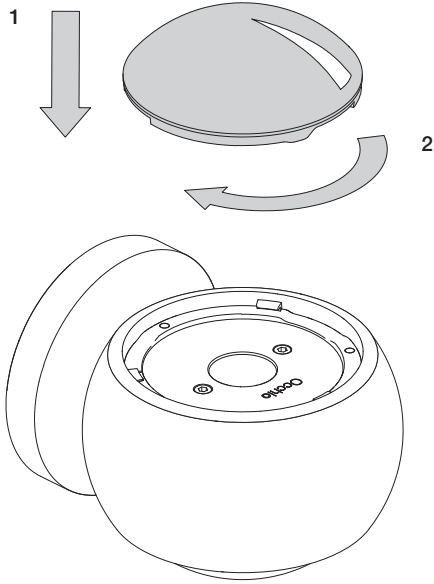
1
2

Inserts einsetzen (optional)
Inserting inserts (optional)

1

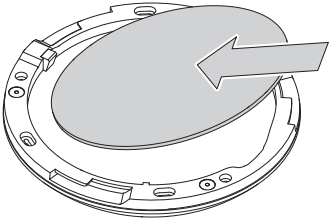

2

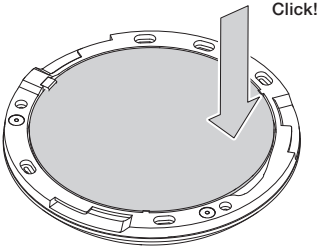

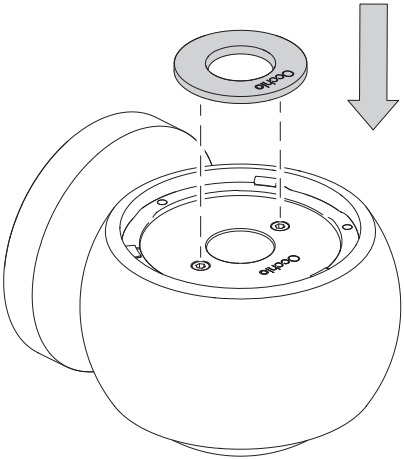

Blende nur ohne inserts verwenden.

Use aperture just without inserts.

Montage io verticale VOLT

Mounting io verticale VOLT

Montage io verticale VOLT
Mounting io verticale VOLT

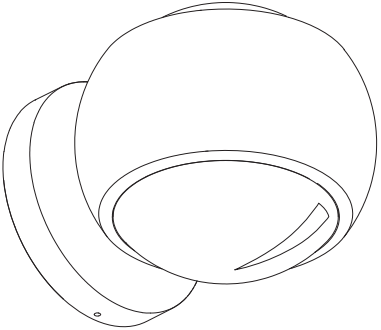

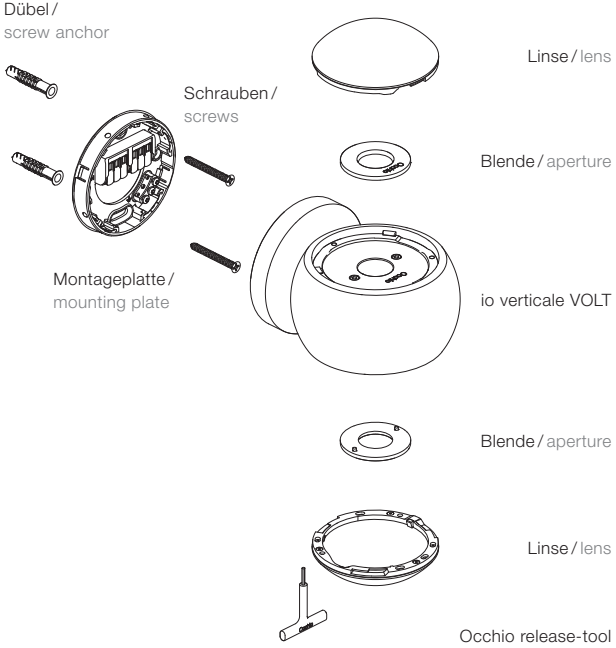
Dübel /
screw anchor
Schrauben /
screws
Montageplatte /
mounting plate
Linse / lens
Blende / aperture
io verticale VOLT
Blende / aperture
Linse / lens
Occhio release-tool

Montage io verticale VOLT
Mounting io verticale VOLT

Netzkabel wie dargestellt anschließen.
Connect the mains cable as shown.

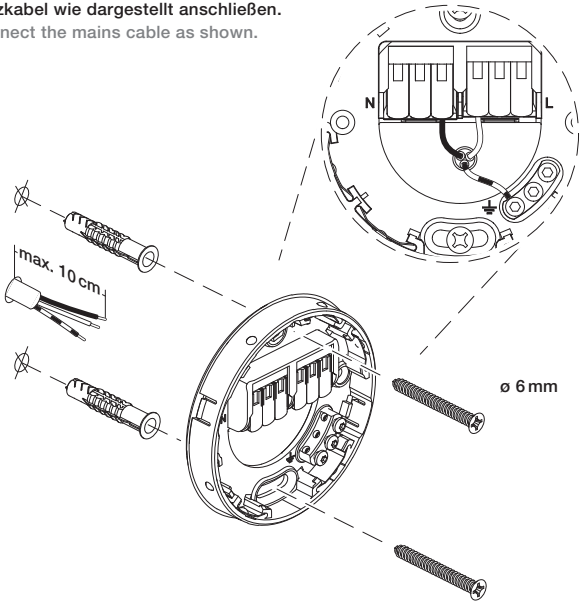

Vor der Montage alle stromführenden Leitungen vom Stromnetz trennen!

Before mounting, disconnect all currentcarrying lines from the mains supply!

up / down zusammen steuern
control up / down simultaneously

Kabel der Leuchte wie dargestellt anschließen.
Connect the luminaires cable as shown.

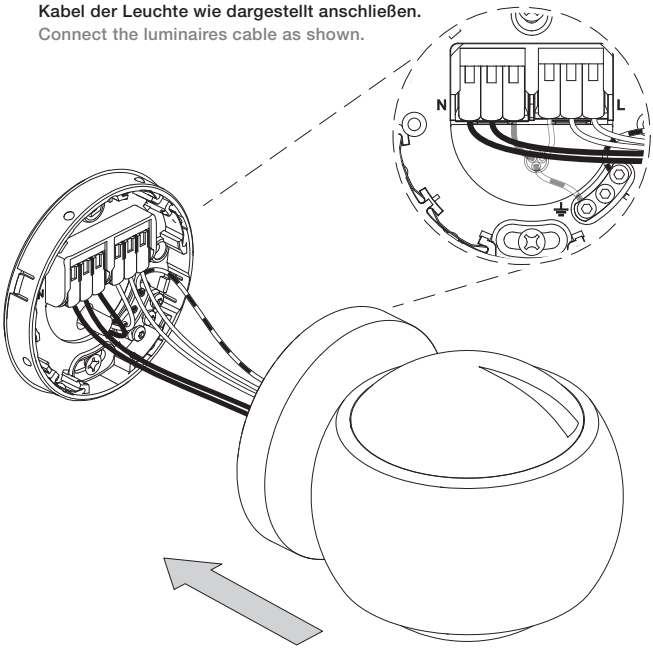

Keine Kabel bei der Befestigung einklemmen!

Do not pinch any cables during mounting!

Montage io verticale VOLT
Mounting io verticale VOLT

Um das up / downlight separat steuern zu können sind zwei getrennte Phasen (oder zwei »air« module) notwendig, zusätzlich eine Unterputz- oder Hohlraumdose.

To control up / downlight individually, two separate phases (or two »air« modules) are required, furthermore a flush-mounted or hollow ceiling box.

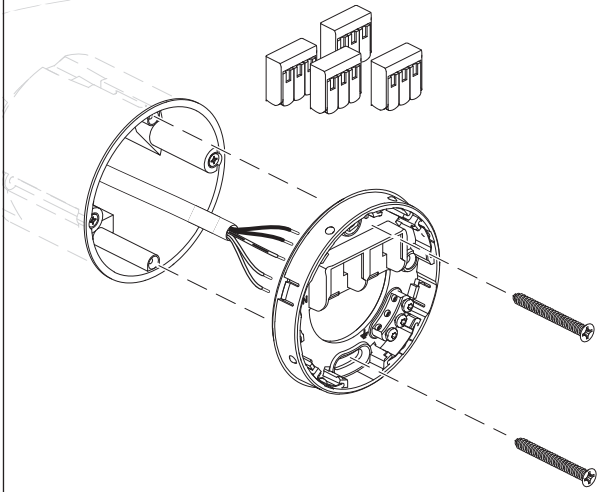

Vor der Montage alle stromführenden Leitungen vom Stromnetz trennen!

Before mounting, disconnect all currentcarrying lines from the mains supply!

up / down getrennt steuern (optional)
control up / down individually (optional)

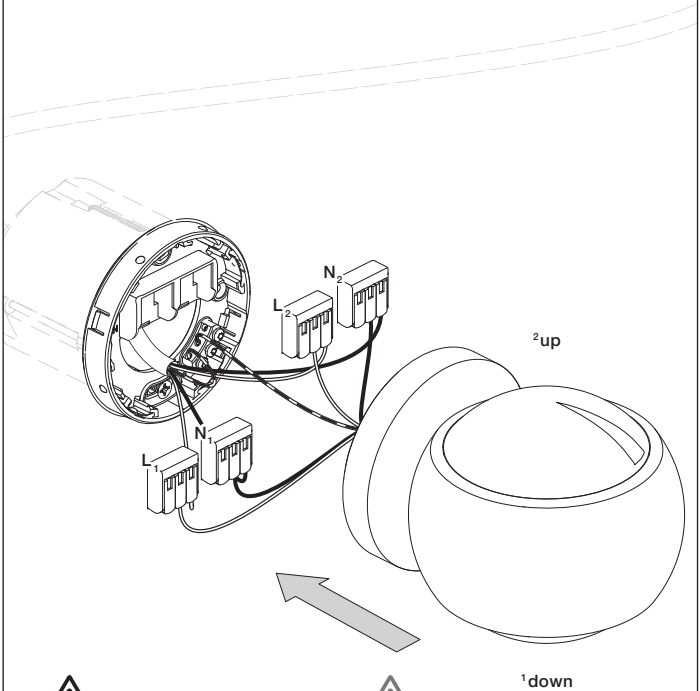

Keine Kabel bei der Befestigung einklemmen!

Do not pinch any cables during mounting!

Montage io verticale VOLT
Mounting io verticale VOLT

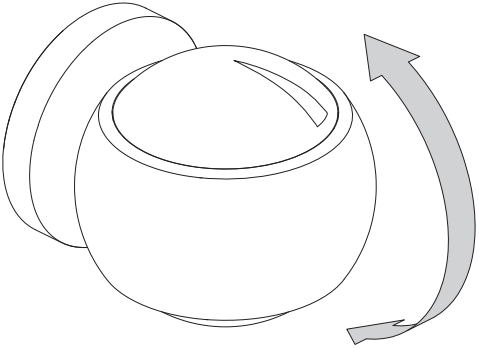

Festen Halt der Leuchte überprüfen!

Die Leuchte ist nun fertig montiert.

Check that the luminaire is held in place firmly.

The luminaire is now fully mounted.

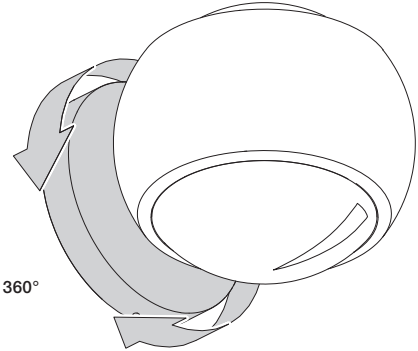

Zum Ausrichten der Leuchte am Cover drehen.

To adjust the luminaire rotate the cover.

Demontage io verticale VOLT

Remove io verticale VOLT

Demontage io verticale VOLT
Remove io verticale VOLT

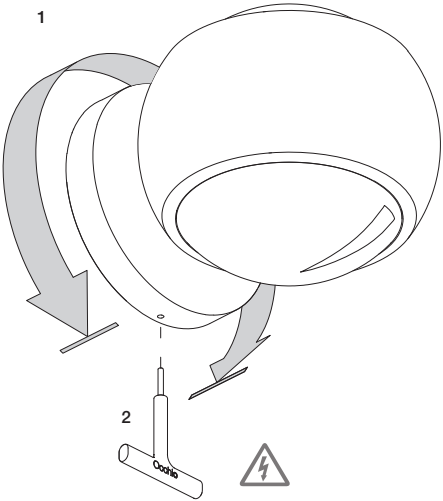

Vor der Demontage alle stromführenden Leitungen vom Stromnetz trennen!

1 Leuchte bis zum Anschlag drehen. **2** Mit dem Release-Tool den Verriegelungsmechanismus nach oben drücken.

Before dismounting, disconnect all current-carrying lines from the mains supply!

1 Turn the luminaire till it stop. **2** Push the locking mechanism by release tool upwards

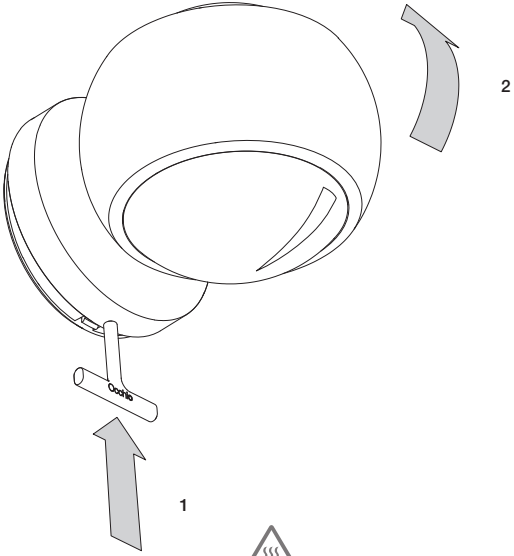

Die Oberfläche der Leuchte kann im Dauerbetrieb heiß werden.

1 Tool gedrückt halten.
2 Leuchte nach oben neigen.

When used in continuous operation, the surface of the luminaire can become hot.

1 Press and hold the tool.
2 Tilt the luminaire upwards.

Steuerung mit der »air« App (optional)

Control with the »air« app (optional)

Steuerung mit der »air« App (optional)
Control with the »air« app (optional)

Die Occhio air Produkte lassen sich mit der »air« App einrichten und steuern, sie ist verfügbar für iOS- und Android-Geräte die im jeweiligen Store heruntergeladen werden kann.

Nach dem Öffnen der App, werden die Leuchten und Module, die sich im Empfangsbereich der App befinden, unter **Leuchten in meiner Nähe** angezeigt und können nun eingerichtet und gesteuert werden.

Eine Video-Kurzanleitung kann unter: www.occhio.de/daten/tutorials/air/de aufgerufen werden.

Download on the App Store

GET IT ON Google Play

Occhio air products can be set up and controlled with the »air« app; it is available for iOS and Android devices and can be downloaded at the particular store.

After the app is opened, the luminaires and modules that are within the reception range of the app are displayed under **Luminaires near me** and can now be set up and controlled.

A video quick start guide can be called up at www.occhio.de/daten/tutorials/air/en.

Steuerung mit dem »air« controller (optional)

Control with the »air« controller (optional)

Steuerung mit dem »air« controller (optional)
Control with the »air« controller (optional)

Occhio air controller
Intuitiv bedienbare Fernbedienung mit vier programmierbaren Tasten (Einrichtung via Occhio air App). Unabhängig von der App können einzelne Leuchten, Gruppen und Szenen gesteuert werden. Optional mit Wandhalterung erhältlich.

Maximaler Bedienkomfort und umfassende Steuerung via Bluetooth 4.0 (Bluetooth Low Energy). Schalten, dimmen, faden, color tune von einzelnen Leuchten, Gruppen und Szenen.

Occhio air controller
Intuitive remote control with four programmable buttons (setup via Occhio air app). Individual luminaires, groups and scenes can be controlled regardless of the app. Available with optional wall mount.

Maximum ease of use and total control via Bluetooth 4.0 (Bluetooth low energy). Switching, dimming, fading, color tune of individual luminaires, groups and scenes.

Download on the App Store

GET IT ON Google Play

Zum Einrichten des Occhio air controllers wird die Occhio air App benötigt. Eine Video-Kurzanleitung kann unter: www.occhio.de/daten/tutorials/air/de aufgerufen werden.

To set up the Occhio air controller, the Occhio air app is required. A video quick start guide can be called up at www.occhio.de/daten/tutorials/air/en.

schalten / switching

einzelne Leuchten, Gruppen, oder Szenen schalten
switch individual luminaires, groups or scenes

dimmen / dim

einzelne Leuchten, Gruppen, oder Szenen dimmen
dims individual luminaires, groups or scenes

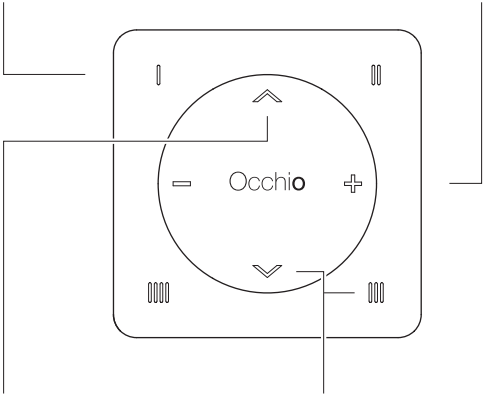

faden *

einzelne Leuchten, Gruppen oder Szenen faden (up / down Verhältnis ändern)
fades individual luminaires, groups or scenes (change up / down relation)

color tune **

2700 K 4000 K

und Farbtemperatur einzelner Leuchten, Gruppen oder Szenen einstellen
and adjust color temperature of individual luminaires, groups or scenes

* nur mit beidseitigem Lichtaustritt / only with light outlets on both sides ** nur Mito / only Mito

Anhang

Appendix

Pflegehinweise
Care instructions

Leuchte nur in abgekühltem Zustand reinigen! Zur Reinigung der Leuchte ein trockenes Mikrofasertuch verwenden. Detaillierte Pflegehinweise sind unter www.occhio.de/de/company/faq zu finden.

Always allow the luminaire to cool down before cleaning! To clean the luminaire, use a dry microfibre cloth. Detailed care instructions are available at www.occhio.de/en/company/faq.

Info & Kontakt
Information & contact

Weitere Fragen beantwortet gerne
Ihr Occhio Fachhändler

Your Occhio specialist retailer will
gladly answer any other questions

www.occhio.de
info@occhio.de

Technische Daten

Technische Daten Leuchte

Artikelbezeichnung	Occhio io verticale VOLT
Abmessungen	L 116 × B 100 × H 94 mm
Schutzklasse	1
Anschluss	230 V AC
Dimmung	via Phasenabschnittdimmer (Liste kompatibler Dimmer: www.occhio.de/dim) oder Occhio air
Material Leuchte	Aluminium, verchromt, lackiert, eloxiert oder PVD-beschichtet, Kunststoff, Glas, optischer Kunststoff
LED-Leistung	18 W (13 W Version chrom, rose gold, bronze)
Zulässige Betriebsbedingung	max. 30°C nur im Innenbereich betreiben
Prüfzeichen	IP 20 CE 0,2 m

Technische Daten Leuchtmittel

Leuchtmittel	VOLT light engine
Ausführung	LED-Modul (wechselbar)
Lebensdauer	> 40.000 Std.
Energieeffizienzklasse – EEK	A

Entsorgung

Bei örtlicher Entsorgungsstelle entsorgen. Das Leuchtmittel ist recyclebar; RoHS-konform. **Nicht in den Hausmüll geben!**

Technical data

Technical data luminaire

Product designation	Occhio io verticale VOLT
Dimensions	L 116 × W 100 × H 94 mm
Safety class	1
Connection	230 V AC
Dimming	via trailing-edge phasecut dimmer (for a list of compatible dimmers, see www.occhio.de/dim_en) or Occhio air
Luminaire material	aluminium, chrome-plated, painted, anodised or PVC-coated, plastic, glass, optical plastic
LED power	18 W (13 W version chrome, rose gold, bronze)
Permitted operating conditions	max. 30°C for indoor use only
Test symbols	IP 20 CE

Technical data light source

Light source	VOLT light engine
Version	LED module (replaceable)
Lifetime	> 40.000 h
Energy efficiency class – EEC	A

Disposal

Dispose of at the local waste disposal site. The light source is recyclable and RoHS-compliant. **Do not dispose of with household waste.**

Occhio

Occhio GmbH
Wiener Platz 7
81667 München
Fon +49-89-44 77 86 30
Fax +49-89-44 77 86 39
info@occhio.de
www.occhio.de

01004042956966801 0

2017 / 09 Irrtümer und technische Änderungen vorbehalten. Subject to errors and technical change. Occhio GmbH